MIPAL
Tecnología y Confianza

Visa Cooler

Evaporador de aire forzado de techo

Ft

245 a 3.581 Kcal/h
297 a 3.870 W

enero- 2023

Ft

245 a 3.581 Kcal/h
297 a 3.870 W

Evaporador de aire forzado de techo

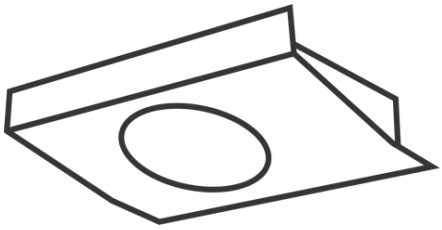

Beneficios

- Mayor eficiencia térmica y energética
- Mayor vida útil del conjunto motoventilador
- Mayor amplitud de capacidades
- Adaptable a todos los fluidos refrigerantes
- Concepto Plug & Play: Facilidad de instalación y operación
- Más compacto: mejor aprovechamiento del espacio
- Motores electrónicos estándar
- Sistema de deshielo eléctrico con respuesta rápida
- Conjuntos eléctricos normalizados (NBR5410)
- Mcoat 2 niveles de protección contra entornos agresivos

Versión estándar

- Tubos de cobre de 3/8” de diámetro externo
- Espaciado entre aletas de aluminio de 5,5 mm
- Carcasa con pintura electrostática epoxi blanca
- Deshielo por aire
- Motoventilador electrónico de 254 mm

Aplicaciones

Opcionales

- Tubos de cobre y aletas de aluminio (Cu/Al) para CO2
- Tubos y aletas de aluminio (Al/Al) con circuitos para R717 (NH3) o o soluciones de glicol
- Tubos de cobre y aletas de aluminio (Cu/Al) con circuitos para agua helada y soluciones de glicol
- Carcasa y bandeja con pintura electrostática epoxi en color blanco
- Carcasa de acero inoxidable
- Deshielo eléctrico
- Gas caliente en el evaporador y resistencia en la bandeja
- Gas caliente en el evaporador y en la bandeja
- Mcoat Proteção exclusiva contra ambientes agressivos

Dimensiones

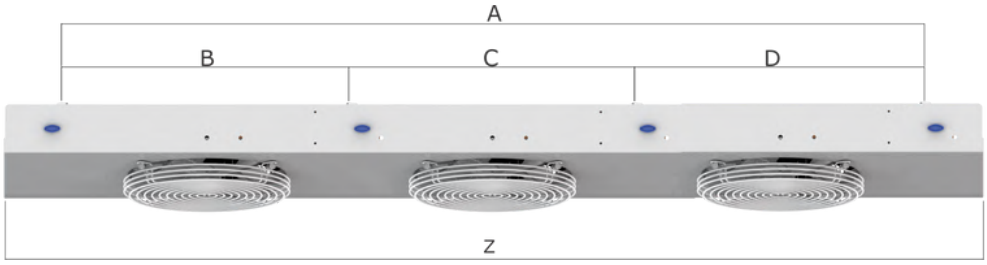

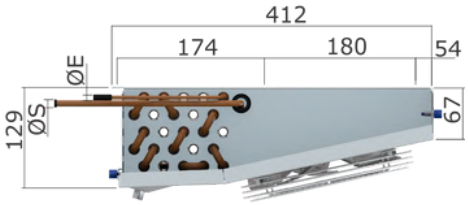

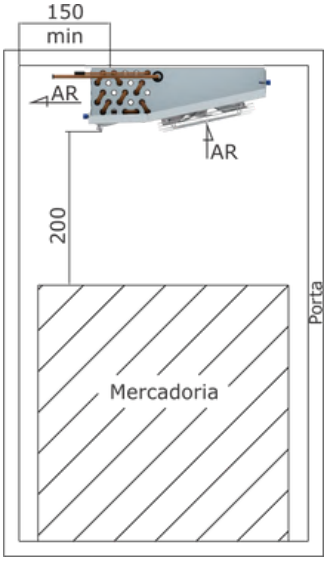

Modelo			Dimensiones(mm)							Peso (Kg)
			A	B	C	D	Z	Ø E	Ø S	Neto
0042	0046	1	385	-	-	-	543	3/16"	5/16"	5,6
0084	0092	2	785	-	-	-	943	3/16"	5/16"	9,6
0126	0138	3	1185	-	-	-	1343	1/2"	5/8"	14,0
0168	0184	4	1585	800	-	785	1743	1/2"	3/4"	18,6
0210	0230	5	1985	800	400	785	2143	1/2"	3/4"	23,4
0252	0276	6	2385	1200	-	1185	2543	1/2"	3/4"	26,4
0294	0322	7	2785	800	1200	785	2943	1/2"	7/8"	32,0
0336	0368	8	3185	1200	800	1185	3343	1/2"	7/8"	38,4

Embalaje

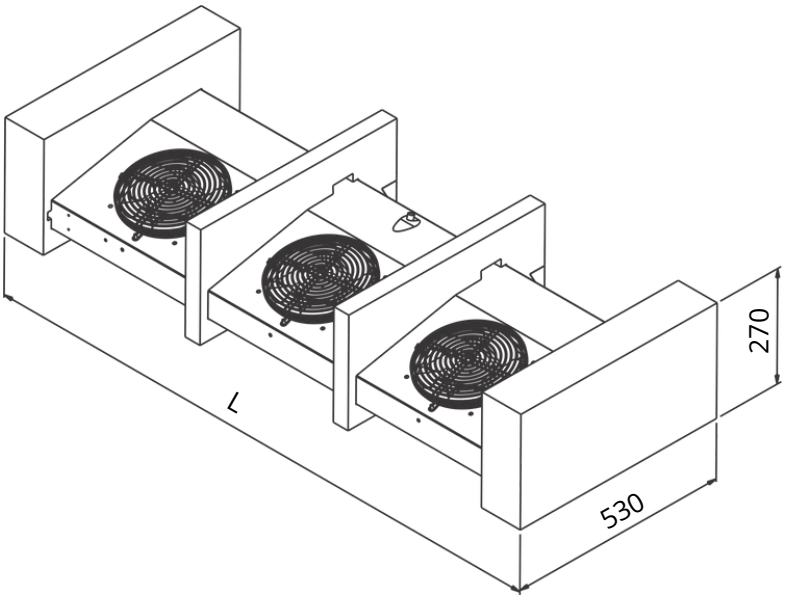

Modelo 17T		(mm) L	Peso (Kg) Bruto
0042	1	593	7,4
0084	2	993	12,2
0126	3	1393	17,0
0168	4	1793	22,4
0210	5	2193	26,6
0252	6	2593	29,2
0294	7	2993	36,0
0336	8	3393	45,2

Modelo 25T		(mm) L	Peso (Kg) Bruto
0046	1	593	7,8
0092	2	993	12,6
0138	3	1393	18,2
0184	4	1793	23,0
0230	5	2193	28,2
0276	6	2593	32,0
0322	7	2993	38,0
0368	8	3393	48,2

Capacidades • Motoventilador EC/AC

Modelo	Kcal/h									Watts								
	Temperaturas de evaporación																	
	-31 ºF -35 ºF	-22 ºF -30 ºC	-13 ºF -25 ºC	-4 ºF -20 ºC	5 ºF -15 ºC	14 ºF -10 ºC	23 ºF -5 ºC	32 ºF 0 ºC	41 ºF 5 ºC	-31 ºF -35 ºF	-22 ºF -30 ºC	-13 ºF -25 ºC	-4 ºF -20 ºC	5 ºF -15 ºC	14 ºF -10 ºC	23 ºF -5 ºC	32 ºF 0 ºC	41 ºF 5 ºC
17 Tubos																		
0042	245	282	310	330	348	360	370	379	385	285	328	360	384	405	419	430	441	448
0084	490	564	620	660	696	720	740	758	770	570	656	721	767	809	837	860	881	895
0126	735	846	930	990	1044	1080	1110	1137	1155	855	984	1081	1151	1214	1256	1291	1322	1343
0168	980	1128	1240	1320	1392	1440	1480	1516	1540	1140	1312	1442	1535	1619	1674	1721	1763	1791
0210	1225	1410	1550	1650	1740	1800	1850	1895	1925	1424	1640	1802	1919	2023	2093	2151	2203	2238
0252	1470	1692	1860	1980	2088	2160	2220	2274	2310	1709	1967	2163	2302	2428	2512	2581	2644	2686
0294	1715	1974	2170	2310	2436	2520	2590	2653	2695	1994	2295	2523	2686	2833	2930	3012	3085	3134
0336	1960	2256	2480	2640	2784	2880	2960	3032	3080	2279	2623	2884	3070	3237	3349	3442	3526	3581
25 Tubos																		
0046	297	331	356	373	388	397	405	411	416	345	385	414	434	451	462	471	478	484
0092	594	662	712	746	776	794	810	822	832	691	770	828	867	902	923	942	956	967
0138	891	993	1068	1119	1164	1191	1215	1233	1248	1036	1155	1242	1301	1353	1385	1413	1434	1451
0184	1188	1324	1424	1492	1552	1588	1620	1644	1664	1381	1540	1656	1735	1805	1847	1884	1912	1935
0230	1485	1655	1780	1865	1940	1985	2025	2055	2080	1727	1924	2070	2169	2256	2308	2355	2390	2419
0276	1782	1986	2136	2238	2328	2382	2430	2466	2496	2072	2309	2484	2602	2707	2770	2826	2867	2902
0322	2079	2317	2492	2611	2716	2779	2835	2877	2912	2417	2694	2898	3036	3158	3231	3297	3345	3386
0368	2376	2648	2848	2984	3104	3176	3240	3288	3328	2763	3079	3312	3470	3609	3693	3767	3823	3870

Capacidades (DT=10,8ºF / DT1=6ºK)

Factor de corrección por refrigerante				
R22	R134A	R404A	R407C	R410A
1	1,01	0,983	0,98	0,95

(*) Mismas capacidades para 50Hz y 60Hz. Capacidad en R-22.
Dt1: Diferencia entre la temperatura de entrada del aire en el evaporador y la temperatura de evaporación del refrigerante. °K = Grados Kelvin / °F = Grados Fahrenheit
La temperatura de entrada del aire en el evaporador es considerada como la temperatura aproximada de la cámara.

Características eléctricas

	Modelo 17T	S m²	R m²/m²	V dm³	C Kg	N dB(a) (1m)	Modelo 25T	S m²	R m²/m²	V dm³	C Kg	N dB(a) (1m)	Caudal m³/h	Motoventiladores W	Motoventiladores 1~ 110V A	Motoventiladores 1~ 220V A	Resistências W	Resistências 1~ 110V A	Resistências 1~ 220V A
1	0042	2,24	10	0,2	0,1	50	0046	2,33	6,8	0,3	0,1	50	360	42	0,26	0,4	500	4,5	2,3
2	0084	4,47	10	0,4	0,1	53	0092	4,66	6,8	0,6	0,1	53	720	84	0,52	0,8	1000	9,1	4,5
3	0126	6,71	10	0,6	0,1	55	0138	6,99	6,8	0,8	0,2	55	1080	126	0,78	1,2	1500	13,6	6,8
4	0168	8,94	10	0,7	0,1	56	0184	9,32	6,8	1,1	0,2	56	1440	168	1,04	1,6	2000	18,2	9,1
5	0210	11,18	10	0,9	0,2	57	0230	11,66	6,8	1,4	0,3	57	1800	210	1,30	2,0	2500	22,7	11,4
6	0252	13,41	10	1,1	0,2	60	0276	13,99	6,8	1,7	0,3	60	2160	252	1,56	2,4	3000	27,3	13,6
7	0294	15,65	10	1,3	0,3	61	0322	16,32	6,8	1,9	0,4	61	2520	294	1,82	2,8	3500	31,8	15,9
8	0336	17,88	10	1,5	0,3	62	0368	18,65	6,8	2,2	0,4	62	2880	336	2,08	3,2	4000	36,4	18,2

Subtítulos
V = Volumen interno
C = Carga aproximada de líquido/gas refrigerante
m³/h = Caudal de aire medido con una densidad de 1,2 M³/Kg
d = Consumo no equilibrado

Conector a prueba de cambios de temperatura, vibraciones y golpes. La tecnología de conexión por resorte reduce el tiempo de las instalaciones eléctricas sin la necesidad de herramientas especiales.

Cómo comprar

Modelo	Descripción	Opciones disponibles
FTC	Evaporador de aire forzado de techo	
Z	Espaciado de aletas	Z • 5,5 / 11mm (Aletas intercaladas en la entrada de aire)
E	Deshielo	A • A aire E • Eléctrico en el núcleo y bandeja
0042	Modelo	0042 a 0368
C	Tubos	B • Cobre para Co2 C • Cobre
A	Conexiones y bandeja	A • Expansión Directa B • 2 Colectores C • 2 Colectores con Bridas D • 2 Colectores con Boquillas
00	Accesorios	00 • Sin accesorios 01 • Válvula de expansión 02 • Válvula solenoide 03 • Resistencia de drenaje 10 • 1 + 2 + 3 11 • 1 + 2 12 • 2 + 3 13 • 1 + 3
J	Acabamento	J • Carcasa de acero protegido K • Carcasa de acero protegido y protección N1 en las aletas L • Carcasa de acero protegido y protección N2 en las aletas M • Carcasa de acero inoxidable N • Carcasa de acero inoxidable y protección N1 en las aletas O • Carcasa de acero inoxidable y protección N2 en las aleta
MEC	Motor	MAC • Motoventilador AC MEC • Motoventilador EC
H	Tensión y frecuencia	A • Motor = 127V/1F/50Hz B • Motor = 127V/1F/60Hz G • Motor = 230V/1F/50Hz N • Motor = 230V/1F/60Hz
3	Embalaje	3 • EPS + Filme PVC 4 • Caja de Cartón

1~ 110V/220V 50/60Hz

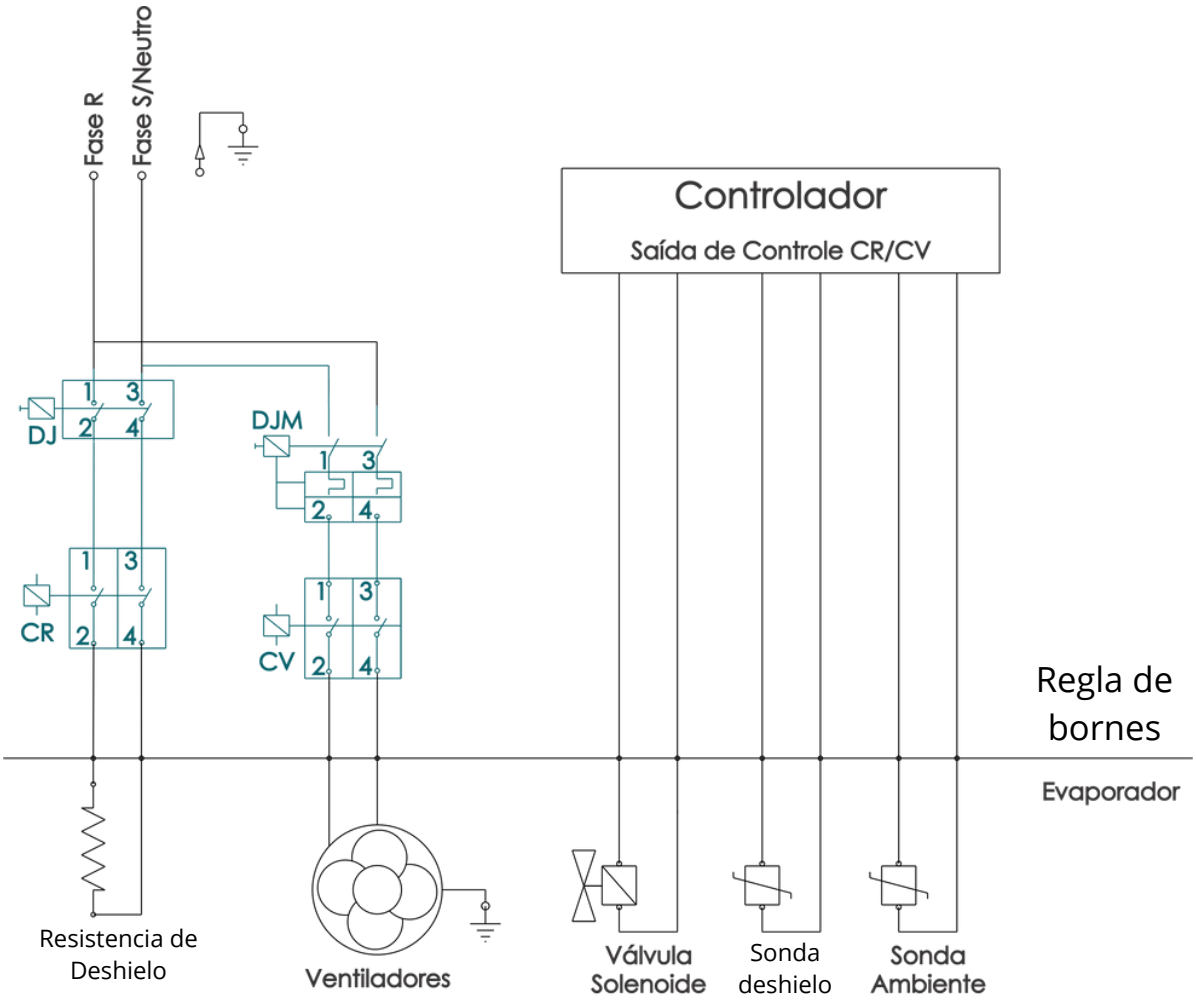

CR • Contactor Resistencias
CV • Contactor con Ventiladores
CJ • Disyuntor
DJM • Disyuntor Motor

Atenção
- Para dimensionar los componentes de la instalación, consulte el cuadro de datos del catálogo.
- Para cambiar la alimentación de fábrica, hable con el departamento de ingeniería de Mipal.
- El termostato de seguridad debe estar conectado en serie con la bobina del contactor.
- Utilice siempre el cable a tierra

Ft

Acceso a videos y materiales de productos complementarios

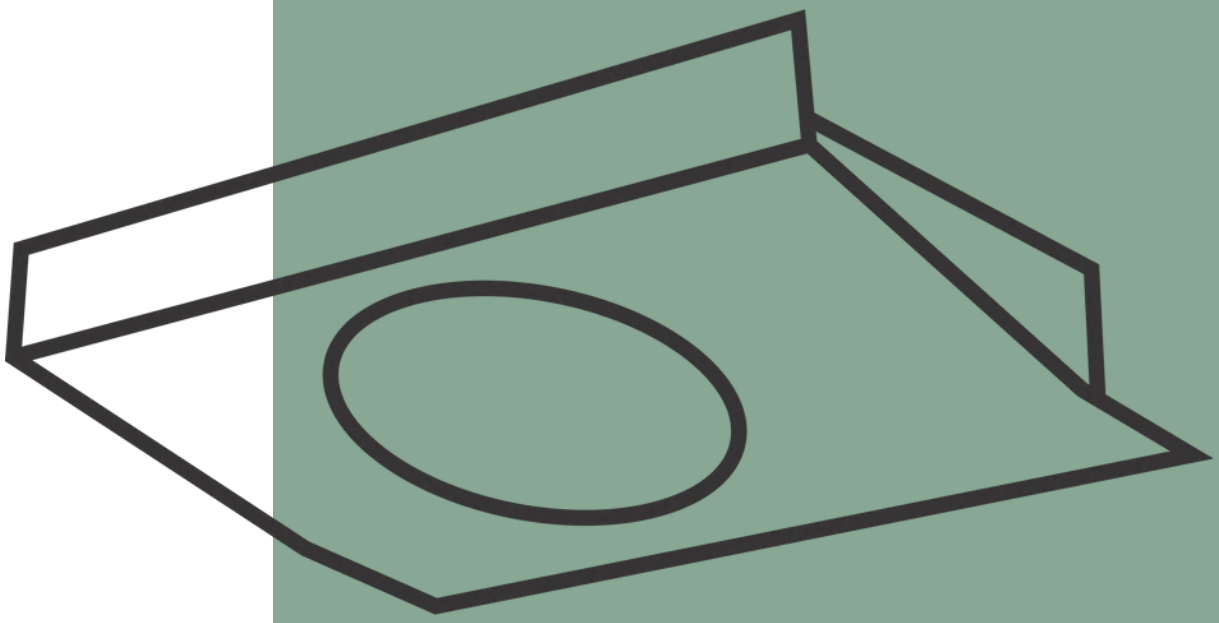

mipal.com.br

mipal_evaporadores

mipaloficial

mipal

mipal

+55 11 4409-0515

11 97617-5467

Av. Engenheiro Afonso Botti, 240
Pinhal • Cabreúva • 13315-000

MIPAL

Tecnología y Confianza